FIN-Ligna
Slim-line 84/105+8
Aluminium-Holz

Fenster-Optik mit schmalen Rahmen.

Abbildung in zweiflügliger Ausführung mit raumseitiger Stilfase, außen Aluminium Sablé 583 Anthrazit und innen Holz Fichte Braun 1X07

Immer besser.
Vorteile dieses Finstral-Fensters.

Immer Kunststoff im Kern
Im Kern des Fensterrahmens befindet sich ein luft- und wasserdicht eckverschweißtes Kunststoff-Profil. Es isoliert perfekt, ist pflegeleicht und langlebig. Und da Finstral seine Profile nicht ausschäumt, ist das Fenster zu 100 % recycelbar.

Holz aus eigener Schreinerei
Finstral-Holzblenden werden aus FSC-zertifizierten hochwertigen Hart- und Weichhölzern hergestellt. Von der Lamelle bis zum fertigen Rahmen erfolgen alle Arbeitsschritte – Hobeln, Stirnbearbeitung, Profilierung und Lackierung – immer aus einer Hand bei Finstral im Haus.

Moderne Mitteldichtung
Anextrudierte Dichtung am Mitteldichtungssteg für optimalen Schutz der Beschlagsteile vor Schmutz und Feuchtigkeit. Der stabile Mitteldichtungssteg erschwert den Zugang zu Schließteilen mit Aushebelwerkzeugen wirksam.

Schmalste Rahmen
Dieses Fenster verfügt über die schmalsten Rahmenprofile seiner Kategorie im Wettbewerb. So lässt es viel Licht hinein und viel Sicht hinaus – ohne dabei einen Kompromiss bei der Wärmedämmung einzugehen.

Das beste Glas
Finstral fertigt Isolierglas selbst. Aus dem besten am Markt verfügbaren Glas und eckverschweißten, warmen Abstandhaltern. Perfekte Isolation, maximaler Lichteinfall, saubere Optik bis ins Detail. Bei Finstral ist das Standard.

Verklebt statt verklotzt
Verklebte Flügelrahmen sind bei Finstral Standard. Diese moderne Verarbeitungstechnik sorgt für stabile Flügelrahmen. Die Bedienung des Fensters hat dadurch eine spürbar bessere Haptik und ist dauerhaft wartungsfrei.

Aluminium in Perfektion
Aluminium ist robust, recycelbar und bietet durch zahlreiche Farben und Oberflächen-Optionen viele individuelle Gestaltungsmöglichkeiten. Finstral entwickelt seine Aluminium-Blenden selbst, damit sie immer formschlüssig sind.

Kompromisslose Sicherheit
Rundum einbruchhemmend durch Qualitäts-Schließteile mit Rollenpilzkopfbolzen rahmenumlaufend im maximalen Abstand von 85 cm. Der stabil verklebte Fensterflügel erschwert das Aufhebeln zusätzlich. Weitere Sicherheitsausstattung optional.

Immer alles aus einer Hand
Von der Entwicklung über die Produktion der Profile, die Isolierglas-Fertigung und den Zusammenbau Ihres Fensters, bis zur pünktlichen Lieferung und dem Einbau durch einen zertifizierten Montage-Profi: Damit alles zusammenpasst, macht Finstral all das selbst.

© 07/2019

Außen — Die Fassadenseite Ihres Fensters.

Mitte — Der Kern Ihres Fensters.

Immer *individuelle* Gestaltung.

Material
- Aluminium

Farbe/Oberfläche

Rahmenfarben
- Vollton: rund 200 Farben
- Effektfarben: rund 30 Farben
- Holzstruktur: 10 Holzdekore

Glasdichtungsfarben
- Schwarz

Rahmenformen

Bautiefe Blendrahmen
- 92 mm (Blendrahmen und Flügel innen flächenversetzt)
- 113 mm (Blendrahmen und Flügel innen flächenbündig)

Rahmenansicht außen
- Slim-line
- Flügelrahmen-Ansichtsbreite: 31 mm

Stulpausführung
- klassisches, sichtbares Stulp-Profil

Stilelemente

Sprossen
- aufgesetzte Sprosse Classic (mit Glasabstandhalter) in Rahmenfarbe
- zwischen Glas liegende Sprosse (9, 18 oder 26 mm)

Füllungen (für Festfelder)
- glatte, genutete und abgeplattete Füllung (alle Rahmenfarben)
- emaillierte Glasfüllung (10 Farben)
- Kunstharz-Füllung (5 Dekore)
- Keramik-Füllung (9 Dekore)

Immer *verlässlicher* Schutz.

Einbruch

Standard-Einbruchhemmung
- umlaufend hochwertige Rollenpilzkopfbolzen-Verriegelungen mindestens alle 85 cm, meist weniger Abstand

Weitere Einbruchhemmungen
- Sicherheitsglas Multiprotect bis Klasse P5A
- abschließbarer Griff, Druckknopf-Griff oder Druckgriff
- Anbohrschutz des Griffgetriebes
- Fenstersensor für elektronische Überwachung

Sonne/Hitze

Sonnenschutzgläser
- Mediterran 2: U_g 1,1 W/m²K, g 0,48, LT 0,74
- Mediterran 3: U_g 0,6 W/m²K, g 0,44, LT 0,67
- Sun-Block 2: U_g 1,1 W/m²K, g 0,28, LT 0,60
- Sun-Block 3: U_g 0,6 W/m²K, g 0,26, LT 0,54

Weitere Sonnenschutz-Optionen
- für eine Verbundflügel-Ausführung mit innenliegender Jalousette wählen Sie bitte eine Flügelvariante mit der Zusatzausstattung Twin
- Rollladen
- Textilbeschattung
- Raffstore
- Klappladen
- Schiebeladen
- Faltschiebeladen

Sicht
- Ornamentgläser (12 Designs)

Insekten
- feststehender Insektengitterrahmen
- Insektengitterrahmen als Drehtür
- Insektengitterrollo in horizontaler oder vertikaler Laufrichtung
- Insektengitterplissee für Türen

Immer *richtige* Isolation.

Wärme/Kälte

Rahmen
- wärmedämmendes Kunststoffprofil

Isolierglas
- Argongas-Füllung
- leicht abgeschliffene Glaskanten
- elektronischer Qualitätsscan jedes Glases
- RAL- und CEKAL-Gütezeichen

2-fach-Wärmeschutzglas
- unser Lieferstandard Plus-Valor: U_g 1,1 W/m²K, g 0,64, LT 0,81
- wärmegedämmter, eckverschweißter Glasabstandhalter in Schwarz, Grauweiß oder Hellbraun

3-fach-Wärmeschutzglas
- innovatives Hochleistungsglas Max-Valor: U_g 0,6 W/m²K, g 0,60, LT 0,77
- bestes Fensterglas Europas mit maximaler Kombination aus Wärmedämmung, Energiegewinnung, Lichtdurchlässigkeit und Farbneutralität
- wärmegedämmter, eckverschweißter Glasabstandhalter in Schwarz
- besonders reflexionsarm (unter 15 %)

Wärmedämmwerte

Einflügliges Fenster gemäß Normmaß für U_w-Berechnung 1,23 x 1,48 m:
- U_w-Wert für 2-fach-Glas: U_w 1,2 W/m²K
- Bestwert für 3-fach-Glas: U_w 0,84 W/m²K

Zweiflügliges Fenster mit Stulp gemäß Normmaß für U_w-Berechnung 1,23 x 1,48 m:
- U_w-Wert für 2-fach-Glas: U_w 1,3 W/m²K
- Bestwert für 3-fach-Glas: U_w 0,98 W/m²K

Lärm

Schallisolierende Konstruktion
- formschlüssige Rahmen
- anextrudierte Dichtungen
- Glas und Flügelrahmen verklebt statt verklotzt
- ift-Prüfnachweis liegt vor

Schalldämmwert

R_w-Werte für einflüglige Fenster/Türen bis 2,7 m² Elementfläche:
- npd (no performance determined, keine Leistung festgestellt)

Dichtheit

Abdichtende Konstruktion
- dicht verschweißte Ecken
- strammer Dichtungssitz
- Mitteldichtungssteg schützt Beschlagsteile

Schlagregendichtheit
- Klasse 9A für ein- und zweiflügelige Fenster nach EN 12208 für Referenzmaß 1,23 x 1,48 m

Luftdurchlässigkeit
- Klasse 4 für ein- und zweiflügelige Fenster nach EN 12207 für Referenzmaß 1,23 x 1,48 m

Widerstandsfähigkeit bei Windlast
- Klasse C5 / B5 für einflügelige Elemente
- Klasse C3 / B3 für zweiflügeliges Stulpfenster
- nach EN 12210 für Referenzmaß 1,23 x 1,48 m

Immer *passender* Bauanschluss.

Montageart

Neubau/Umbau
- Einbau in zwei Arbeitsgängen: in der nassen Bauphase wärmegedämmte Finstral-Montagezarge FIN-Fix im Mauerwerk verbauen und einputzen, nach Abschluss der groben Bauarbeiten in der trockenen Bauphase die Fenster- und Türelemente in die Montagezarge einsetzen (Finstral-Empfehlung)
- Einbau in einem Arbeitsgang: Fenster direkt im Mauerwerk verbauen und einputzen

Fensteraustausch/Sanierung
- Überschubmontage ohne aufwendige Maurerarbeiten: Zurückschneiden des Holzblendrahmens der alten Fenster und Überschub des neuen Blendrahmens, Dauer: unter 2 Stunden pro Fenster (Finstral-Empfehlung)
- altes Fenster aus der Montagezarge lösen und neues Fenster in die Montagezarge einsetzen
- altes Fenster komplett entfernen und neues Fenster direkt ins Mauerwerk einputzen

Abdichtungsqualität

Verlässliche Bauanschlüsse
- Bibliothek von über 700 detaillierten Bauanschluss-Zeichnungen für ganz Europa, über 300 davon unabhängig geprüft durch das Institut für Fenstertechnik Rosenheim (ift) (im Architekten-Service-Portal unter „Bauanschlüsse" zum Download oder auf Anfrage)

Aktuelle Montage-Standards
- in verpflichtenden Schulungen für Monteure von Finstral-Produkten wird der Einsatz moderner Abdichtungsmaterialien vorgegeben
- Jeder Finstral-Montage-Partner ist geschult, oft auch als Montage-Profi zertifiziert durch das Institut für Fenstertechnik Rosenheim (ift). Achten Sie auf dieses Zeichen:

FINSTRAL
ift Institut für Fenstertechnik Rosenheim
zertifizierter Montage-Profi

© 07/2019
FINSTRAL

Innen — Die Wohnseite Ihres Fensters.

Rund-herum — Der Service rund um Ihr Fenster.

Immer *individuelle* **Gestaltung.**

Material
- Holz

Farbe/Oberfläche

Rahmenfarben
- Fichte Natur, Fichte Weiß glatt, Fichte Perlweiß glatt, Fichte gebleicht, Fichte Beigegrau, Fichte Braun
- Eiche Natur
- Lichtgrau, Sandgrau, Quarzgrau, Carbongrau, Dunkelbraun, Weiß offenporig, Perlweiß offenporig

Glasdichtungsfarben
- Weiß für Fichte Weiß glatt, Weiß offenporig
- Perlweiß für Fichte Perlweiß glatt, Perlweiß offenporig, Fichte Natur, Fichte gebleicht, Lichtgrau
- Schwarz für Fichte Beigegrau, Fichte Braun, Eiche Natur, Sandgrau, Quarzgrau, Carbongrau, Dunkelbraun

Rahmenformen

Elementform
- Rechteckform
- Schrägform
- Rundform

Flügelform
- Rechteckform
- Schrägform
- Rundform

Rahmenansicht innen
- Flächenversatz zwischen Blendrahmen und Flügel
- flächenbündiger Blendrahmen und Flügel
- Flügelrahmen ohne Glasleiste
- Flügelrahmen mit Stilfase

Griffe/Bänder

Griffe
- Aluminium-Griffserie 1 und 2
- Edelstahl-Griffserie 3
- Designgriffe mit Rundrosette Serie 11, 12, 13 und 14
- kompatibel zu allen handelsüblichen Fenstergriffen mit zwei M5-Gewindeschraubenbefestigungen
- kompatibel zu allen Fenster-Steckgriffen vom Hersteller FSB

Bänder
- aufliegende Bänder
- verdeckt liegende Bänder

Zubehör

Innenfensterbank
- Innenfensterbank Holz in Rahmenfarbe, maßgefertigt, Eckausführung gerade oder abgerundet

Rollladenkasten-Verkleidung
- zusätzliche Wärmedämmung
- farblich angepasst
- Installation ohne Maurerarbeiten: bestehende Kästen bleiben erhalten

Immer *intuitive* **Bedienung.**

Öffnungsarten

Drehkipp-Beschlag (Standard)
- Qualitätsbeschlag
- selbstjustierende Rollenpilzkopfbolzen
- Flügelheber
- Fehlbedienungssperre
- veränderbare Sitzhöhe des Griffs

Weitere Öffnungs-Optionen
- zweiflüglige Stulpfenster
- Fenstertür
- Oberlicht-Kipp
- Parallelschiebetür
- Parallelschiebekipptür

Bedienkomfort

Komfort-Standards
- spürbar hochwertige, wartungsarme und langlebige Bedienung durch die umlaufend mit dem Glas verklebten Flügelrahmen

Weitere Komfort-Optionen
- Kipp-Schließhilfe
- motorisierte Kippöffnung auf Knopfdruck oder durch Anbindung an Smart-Home-Lösungen mit sichtbarem oder verdeckt liegendem Elektroantrieb
- für Drehkipp-Beschlag motorisierte Kippöffnung auf Knopfdruck oder durch Anbindung an Smart-Home-Lösungen mit sichtbarem oder verdeckt liegendem Elektroantrieb
- flache Schwellen bei Fenstertüren

Bediensicherheit

Sicherheitsgläser
- Bodysafe: Einscheiben-Sicherheitsglas (ESG)
- Multiprotect: Verbund-Sicherheitsglas (VSG)

Verriegelung der Drehöffnung
- Kipp vor Dreh
- abschließbarer Griff
- Drehsperre

Flügel-Auffangsicherung
- Flügel-Auffangsicherung gegen Herausfallen des Flügels bei Fehlbedienung, unsachgemäßem Gebrauch oder ungenügender Wartung

Lüften

Manuelle Lüftungsoptionen
- Sommer-/Winter-Kippstellung
- gesicherte Kipp-Spaltlüftung
- Flügelbremse
- Lüftungsflügel Vent

Aktive Lüfter
- ActiveVent: Motorlüfter mit 4 Leistungsstufen bis 45 m^3/h

Immer *einfachste* **Abwicklung.**

Koordination

Planung
- umfassende Beratung zu Ihrem Bauvorhaben durch kompetente Fachleute
- individuelle Planungs-Unterstützung durch europaweit erfahrene Experten von Finstral - sofern notwendig

Staatliche Förderprogramme
- Unterstützung bei der Inanspruchnahme staatlicher Förderprogramme

Angebot
- transparente Angebote, die jedes Detail beschreiben, inklusive einer ersten Einschätzung zum möglichen Liefertermin
- alle Details stellen wir Ihnen gerne persönlich vor

Herstellung
- Entwicklung und Fertigung von Profilen und Isolierglas sowie deren Zusammenbau zum Fenster macht Finstral selbst

Lieferung und Montage
- verlässlich, pünktlich und komplett mit einer Lieferzuverlässigkeit von 97 %
- von Finstral geschulte Montage-Teams

Einbau

Professionelle Ausführung
- verbindliche Lieferavisierung
- Erläuterung vor Beginn der Montage
- ordentliche Vorbereitung der Baustelle: Abdecken der Möbel, Abkleben des Bodens, etc.
- Durchführung der Montage gemäß der Vorgaben von Finstral und dem Institut für Fenstertechnik Rosenheim (ift)
- Einweisung in die Funktion der neuen Fenster nach Abschluss der Arbeiten

Rücknahme alter Elemente
- nach einem Fensteraustausch holen wir Ihre alten Fenster-Elemente auf Wunsch innerhalb weniger Tage ab und entsorgen sie fachgerecht

Abnahme

Abnahme und Einweisung
- zum Abschluss der Montage machen wir gemeinsam mit Ihnen eine abschließende Qualitätskontrolle der Arbeiten und Einweisung in Ihre neuen Fenster
- kulanter Service, sollte doch einmal etwas nicht zur Zufriedenheit ablaufen

Rechnung und Leistungserklärung
- zeitnahe und transparente Schlussrechnung gemeinsam mit der Leistungserklärung

Immer *reibungsloser* **Service.**

Garantien

5 Jahre Hersteller-Garantie

Zertifikate

Finstral ist der meistzertifizierte Fensterhersteller Europas

Produkt-Qualität
- RAL-Gütezeichen für Kunststofffenster-Profilsysteme
- RAL- und CEKAL-Gütezeichen für Mehrscheiben-Isolierglas
- RAL-Gütezeichen und ift-Qualitätszeichen für Fenster und Haustüren

Montage-Qualität
- hunderte geprüfter Bauanschlüsse durch das Institut für Fenstertechnik Rosenheim (ift)

Managementsysteme
- Qualität EN ISO 9001
- Umwelt EN ISO 14001
- Arbeitssicherheit BS OHSAS 18001
- Energie EN 50001

Service

Studios und Partner Studios
- Die Schauräume von Finstral und seinen Partnern sind der ideale Ort zur Inspiration und Planung. Sicher finden Sie uns auch in der Nähe: www.finstral.com/studios

Werkskundendienst
- Finstral betreibt in allen europäischen Vertriebsgebieten einen eigenen Werkskundendienst

Architekten-Service
- alle Details für Ihre Planung von Produktmustern über Bauanschluss-Zeichnungen, Prüfzeugnisse oder CAD-Daten im DWG-Format bis zu Ausschreibungstexten erhalten Sie auf Anfrage beim Finstral-Architekten-Service oder im Architekten-Service-Portal: www.finstral.com/architektenservice

Finstral ***Architekten-*** *Service.*

Technische Änderungen vorbehalten. Farbabweichungen zu Original-Produkten können drucktechnisch bedingt auftreten. Die Darstellung und Beschreibung der Produkte in den Prospekten haben lediglich indikativen Wert. Eine eventuelle Abweichung des gelieferten Produktes von jenem laut Werbematerial stellt keinen Mangel und keine Abweichung dar, nachdem lediglich die Bestellung als Maßstab herangezogen werden kann.

© 07/2019

FINSTRAL

Technische Zeichnungen

Maßstab 1:2

Blendrahmen L-Form 9A60K
mit Flügel Slim-line 9086K

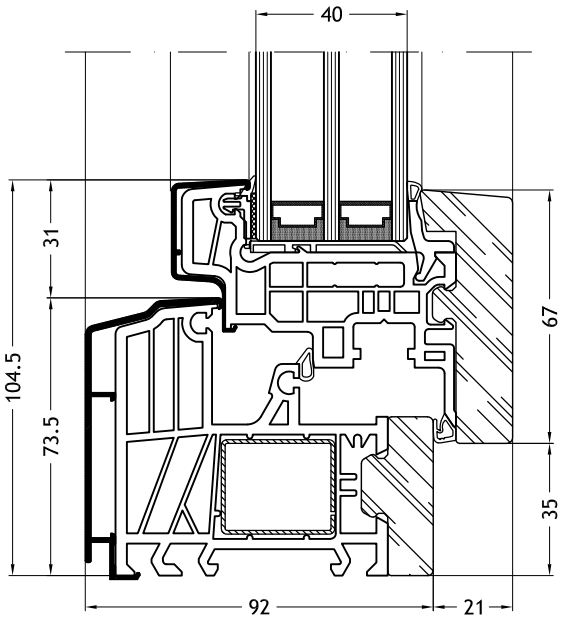

Blendrahmen L-Form 9A60K
mit Flügel Slim-line 9S86K mit Stilfase

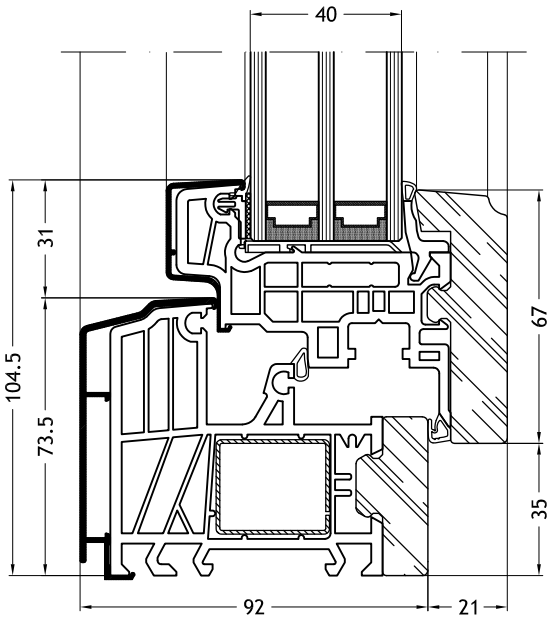

Blendrahmen L-Form 9A60K
mit Flügel Slim-line 9087K

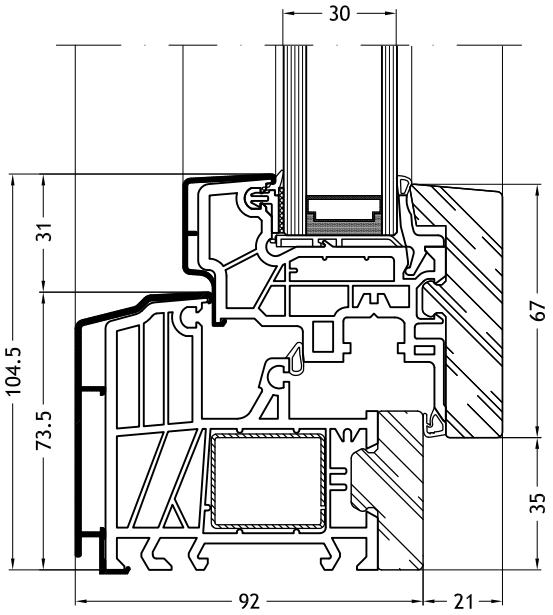

Blendrahmen L-Form 9A60K
mit Flügel Slim-line 9S87K mit Stilfase

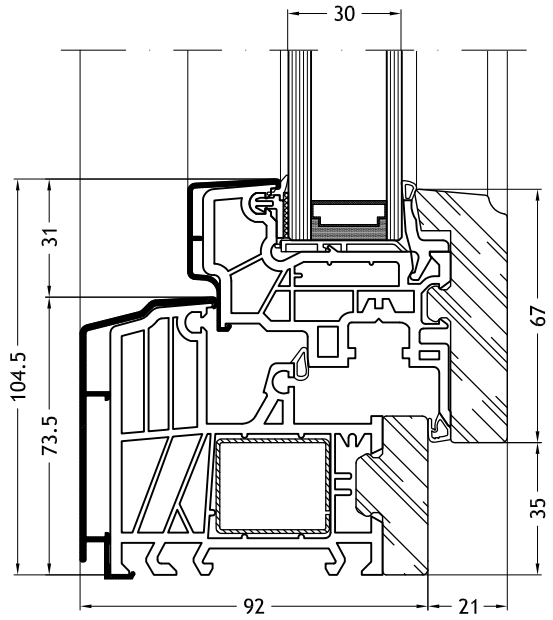

Technische Zeichnungen

Maßstab 1:2

Blendrahmen Z-Form 9C60K
mit Flügel Slim-line 9086K

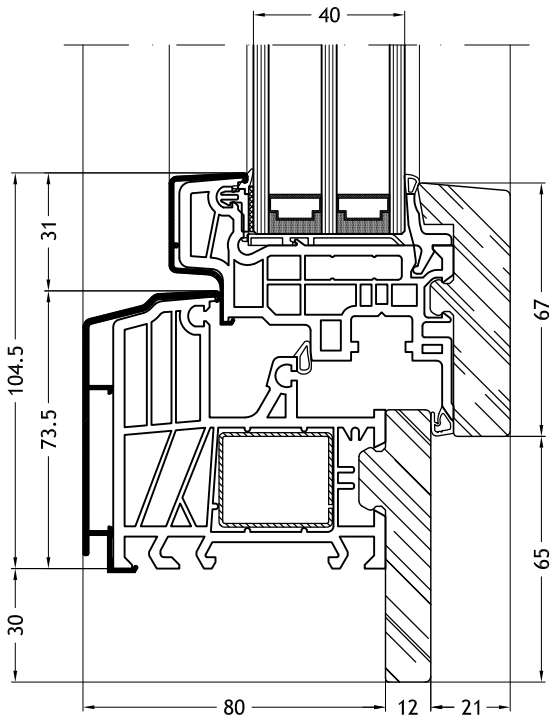

Blendrahmen Z-Form 9C60K
mit Flügel Slim-line 9S86K mit Stilfase

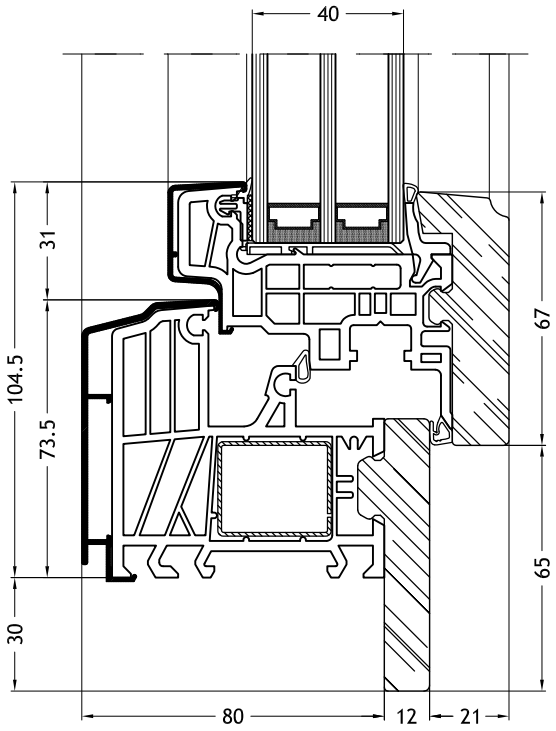

Blendrahmen Z-Form 9C60K
mit Flügel Slim-line 9087K

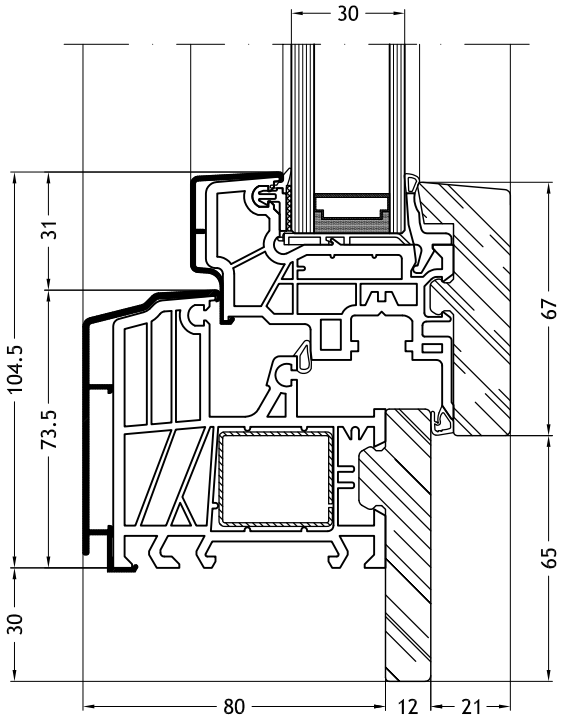

Blendrahmen Z-Form 9C60K
mit Flügel Slim-line 9S87K mit Stilfase

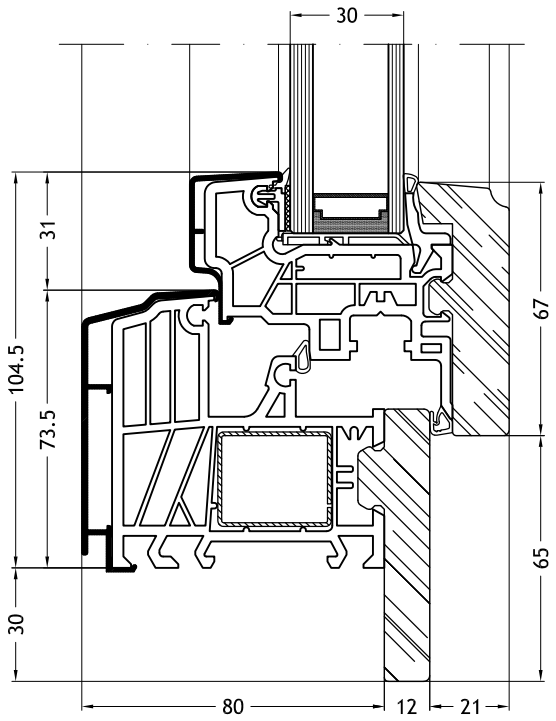

© 07/2019
FINSTRAL

Technische Zeichnungen

Maßstab 1:2

Blendrahmen Z-Form 9D60K
mit Flügel Slim-line 9086K

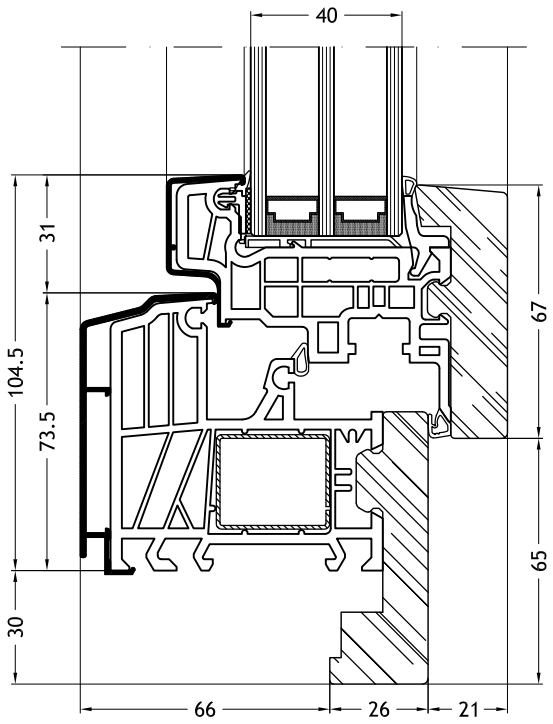

Blendrahmen Z-Form 9D60K
mit Flügel Slim-line 9S86K mit Stilfase

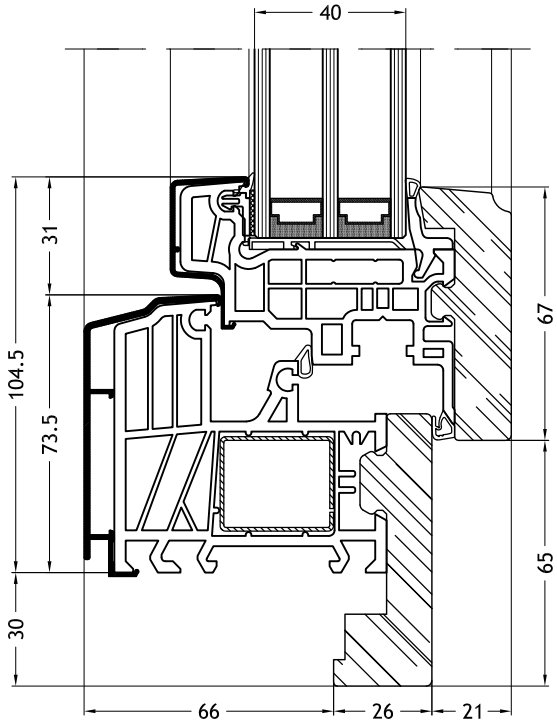

Blendrahmen Z-Form 9D60K
mit Flügel Slim-line 9087K

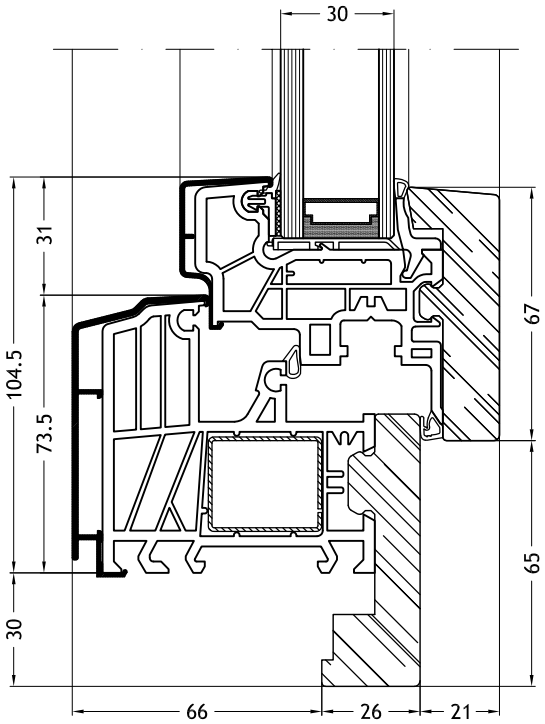

Blendrahmen Z-Form 9D60K
mit Flügel Slim-line 9S87K mit Stilfase

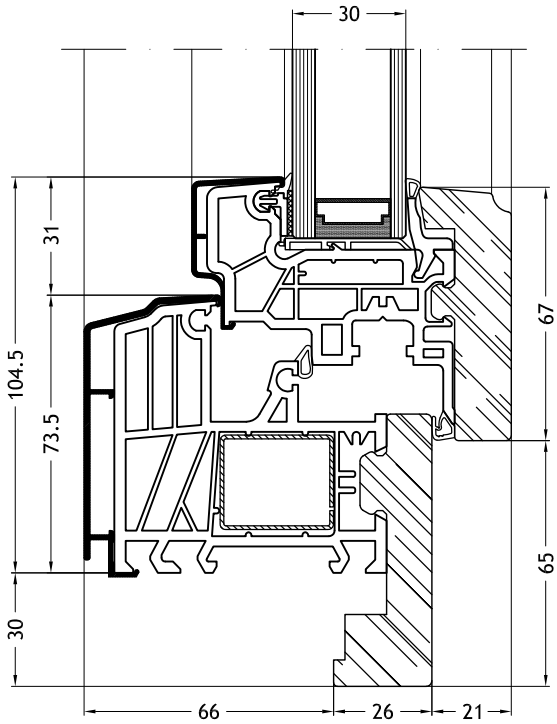

© 07/2019
FINSTRAL

FIN-Ligna
Slim-line
84/105+8
Aluminium-Holz

Technische Zeichnungen

Maßstab 1:2

Blendrahmen L-Form 9B43K
mit Flügel Slim-line 9086K

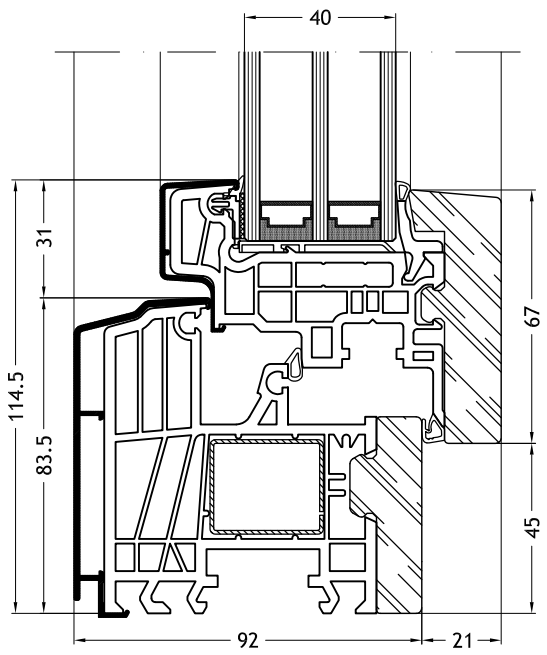

Blendrahmen L-Form 9B43K
mit Flügel Slim-line 9S86K mit Stilfase

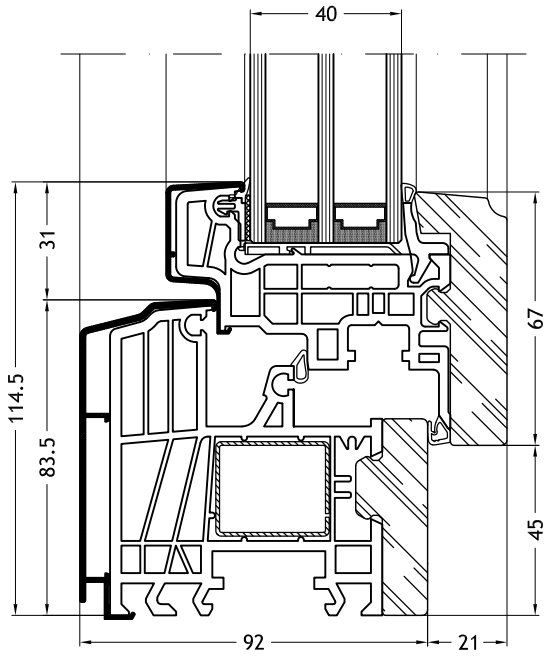

Blendrahmen L-Form 9B43K
mit Flügel Slim-line 9087K

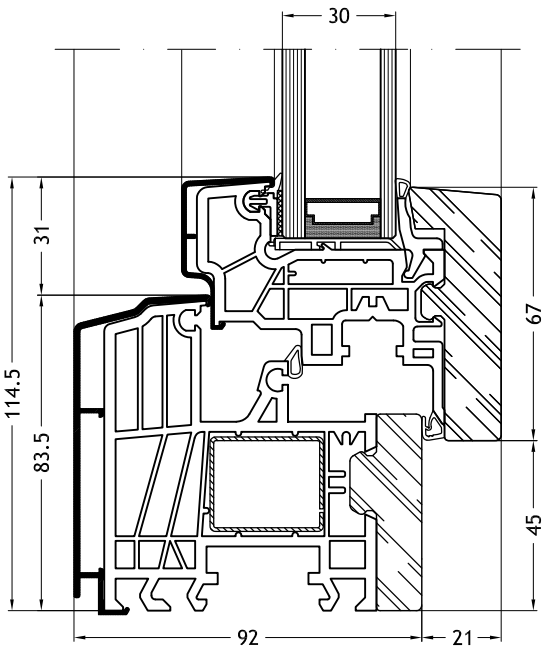

Blendrahmen L-Form 9B43K
mit Flügel Slim-line 9S87K mit Stilfase

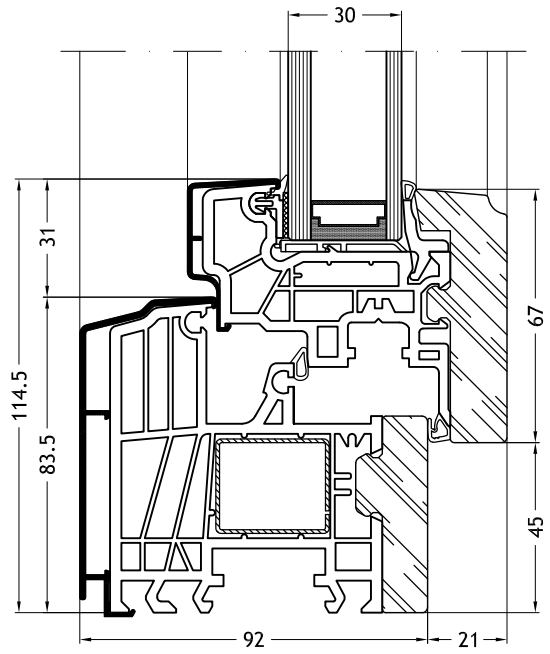

© 07/2019
FINSTRAL

Technische Zeichnungen

Maßstab 1:2

Blendrahmen Z-Form 9A136K
mit Flügel Slim-line 9086K

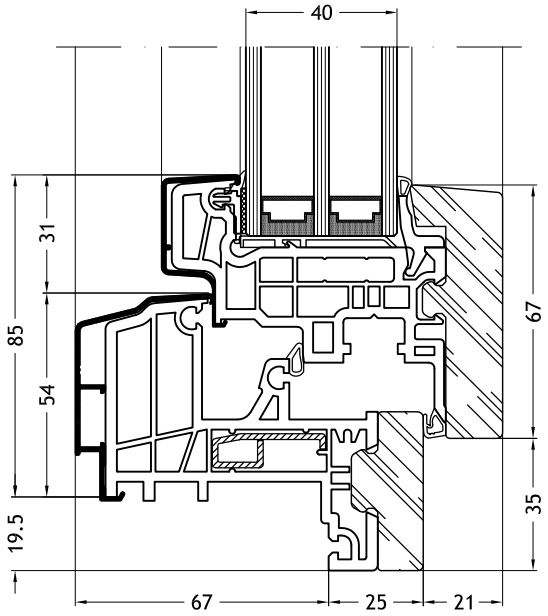

Blendrahmen Z-Form 9A136K
mit Flügel Slim-line 9S86K mit Stilfase

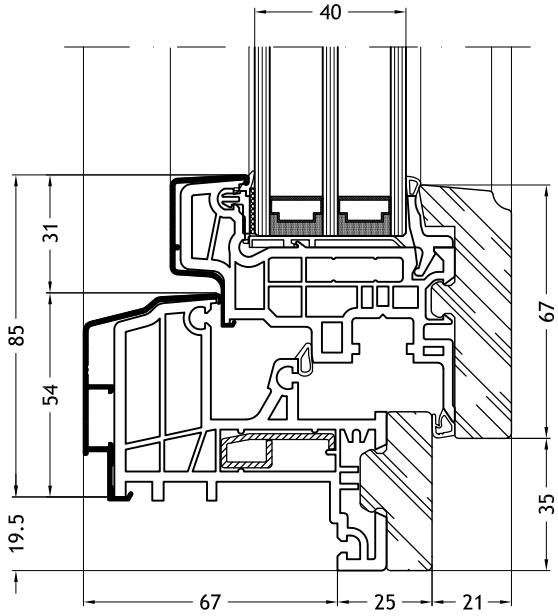

Blendrahmen Z-Form 9A136K
mit Flügel Slim-line 9087K

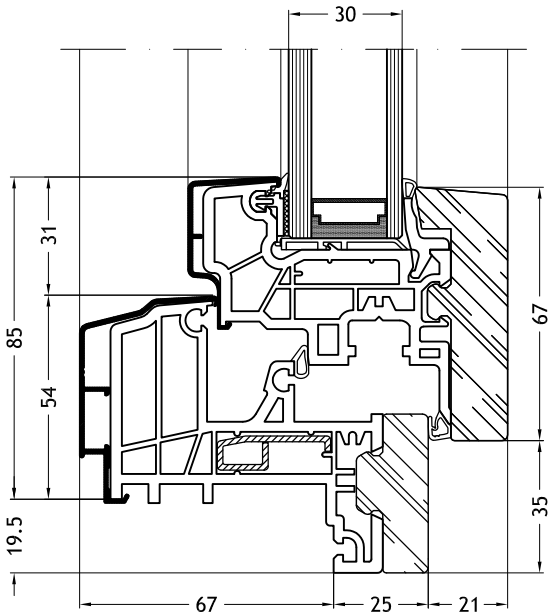

Blendrahmen Z-Form 9A136K
mit Flügel Slim-line 9S87K mit Stilfase

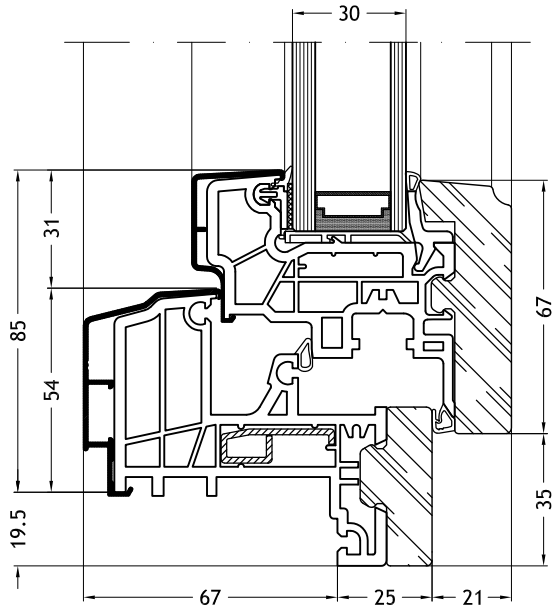

© 07/2019
FINSTRAL

Technische Zeichnungen

Maßstab 1:2

Blendrahmen Z-Form 9E136K
mit Flügel Slim-line 9086K

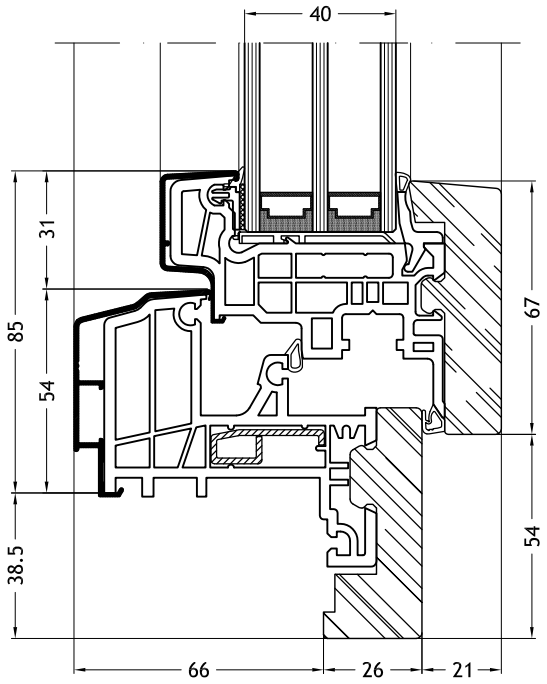

Blendrahmen Z-Form 9E136K
mit Flügel Slim-line 9S86K mit Stilfase

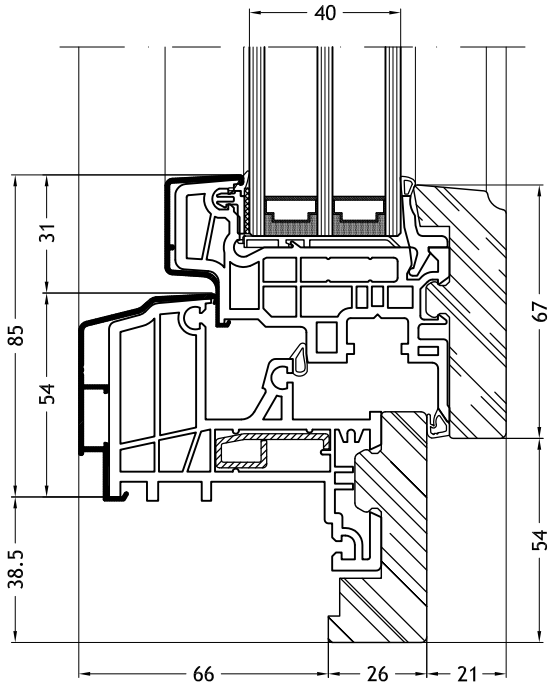

Blendrahmen Z-Form 9E136K
mit Flügel Slim-line 9087K

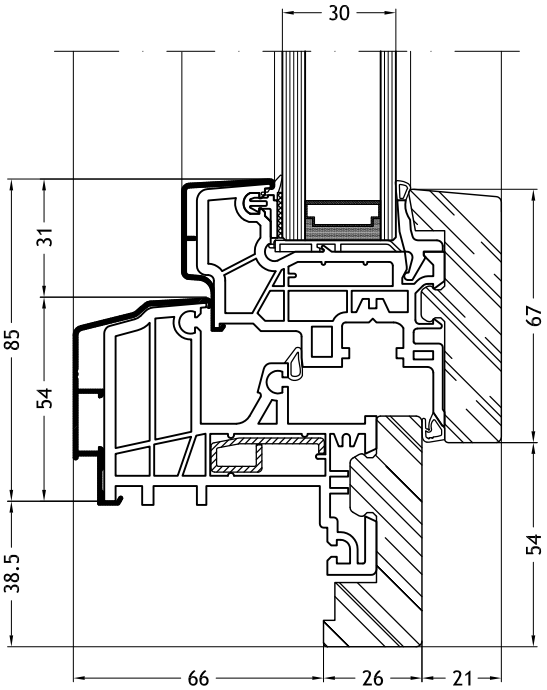

Blendrahmen Z-Form 9E136K
mit Flügel Slim-line 9S87K mit Stilfase

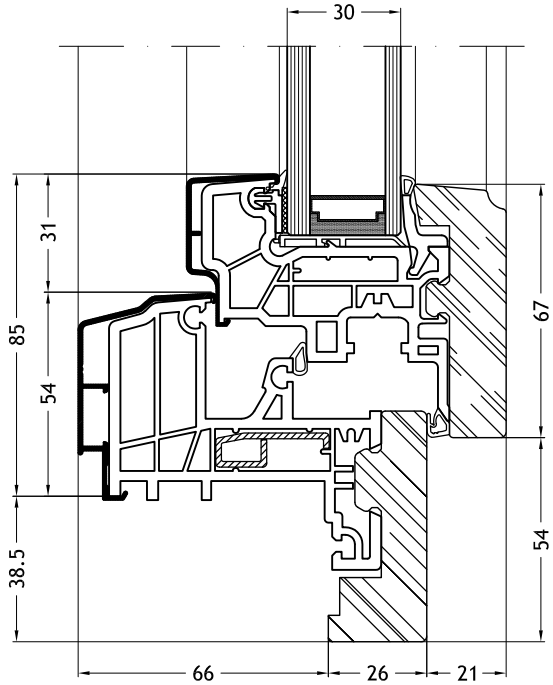

© 07/2019
FINSTRAL

FIN-Ligna
Slim-line
84/105+8
Aluminium-Holz

Technische Zeichnungen

Maßstab 1:2

Blendrahmen Z-Form 9D163K
mit Flügel Slim-line 9086K

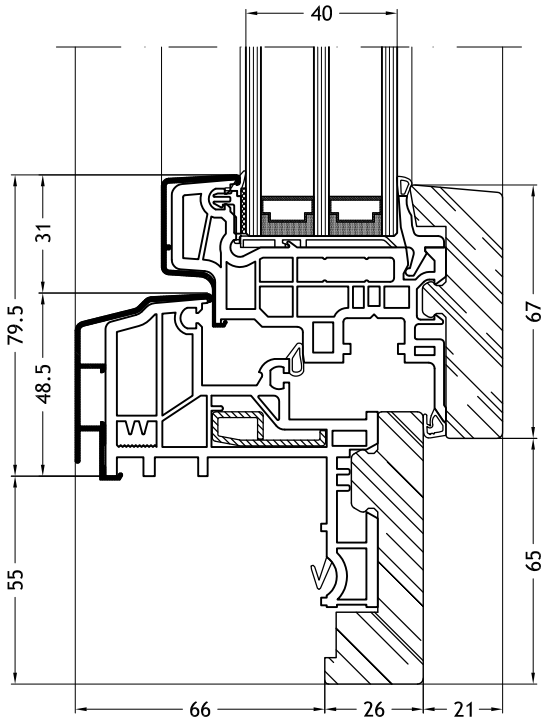

Blendrahmen Z-Form 9D163K
mit Flügel Slim-line 9S86K mit Stilfase

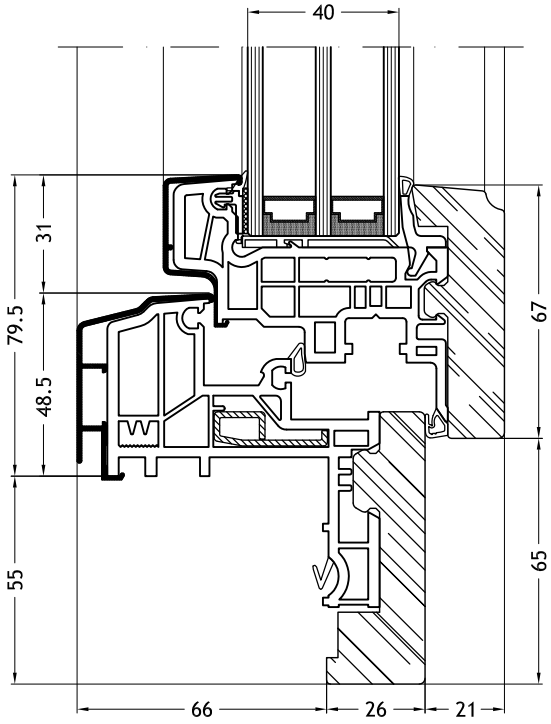

Blendrahmen Z-Form 9D163K
mit Flügel Slim-line 9087K

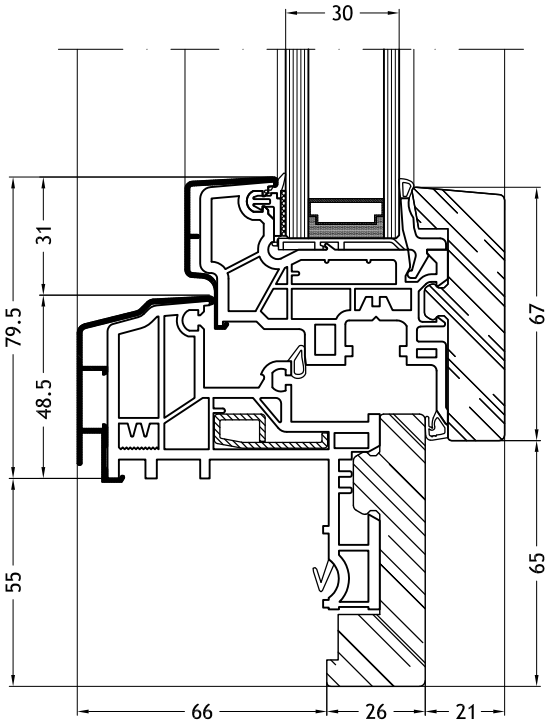

Blendrahmen Z-Form 9D163K
mit Flügel Slim-line 9S87K mit Stilfase

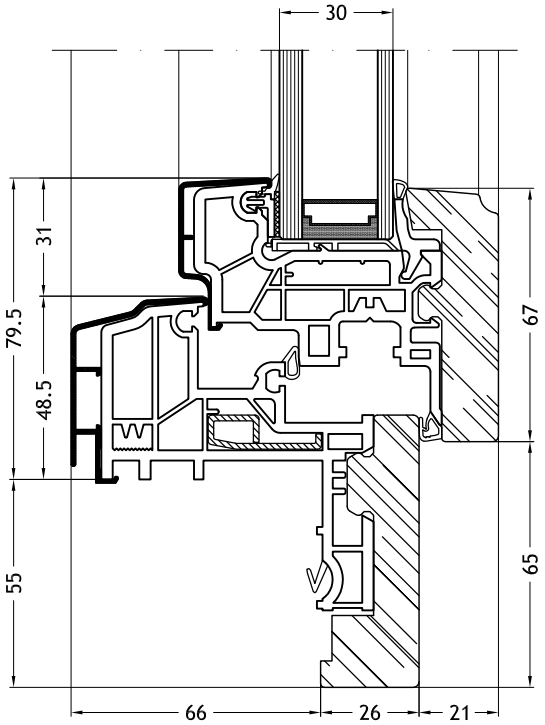

© 07/2019
FINSTRAL

FIN-Ligna
Slim-line
84/105+8
Aluminium-Holz

Technische Zeichnungen

Maßstab 1:2

Blendrahmen L-Form 9F60K
mit Flügel Slim-line 9086K

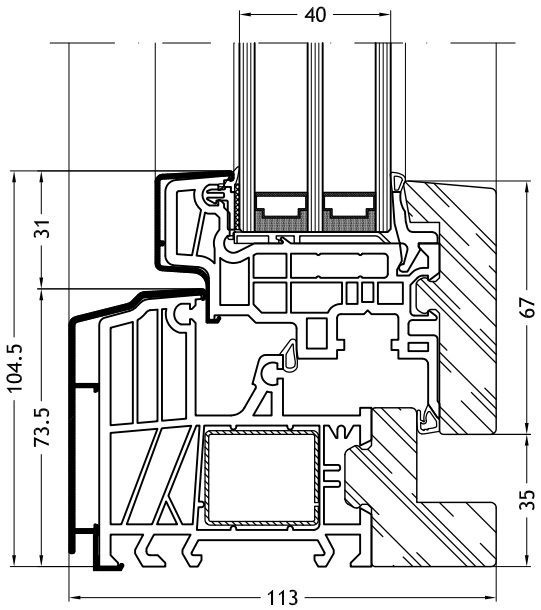

Blendrahmen L-Form 9F60K
mit Flügel Slim-line 9S86K mit Stilfase

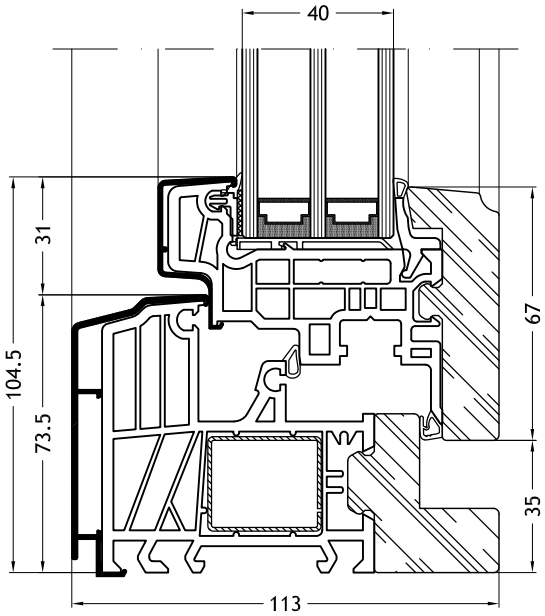

Blendrahmen L-Form 9F60K
mit Flügel Slim-line 9087K

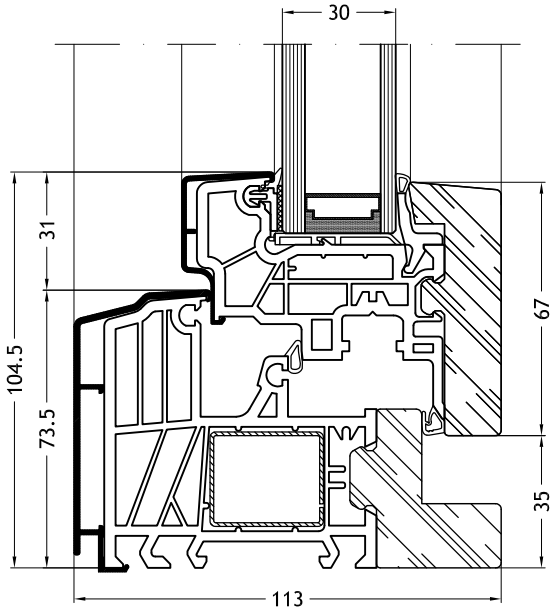

Blendrahmen L-Form 9F60K
mit Flügel Slim-line 9S87K mit Stilfase

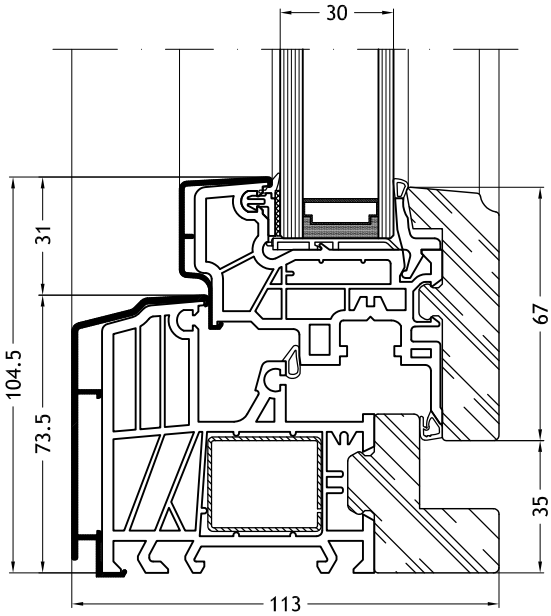

© 07/2019
FINSTRAL

FIN-Ligna
Slim-line
84/105+8
Aluminium-Holz

Technische Zeichnungen

Maßstab 1:2

Blendrahmen L-Form 9G43K
mit Flügel Slim-line 9086K

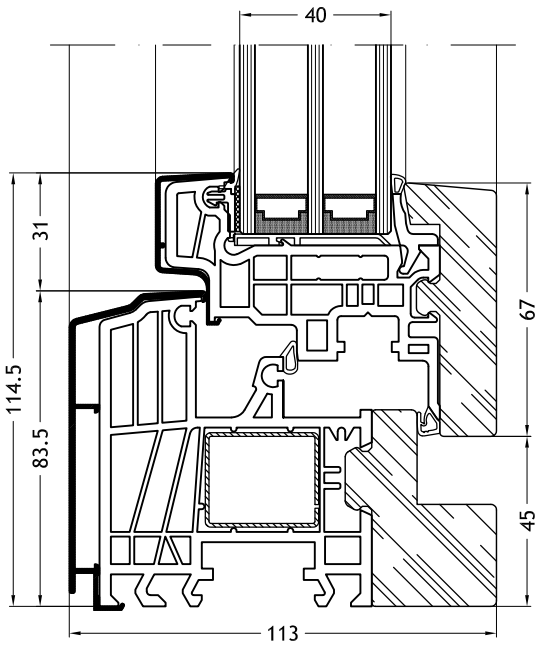

Blendrahmen L-Form 9G43K
mit Flügel Slim-line 9S86K mit Stilfase

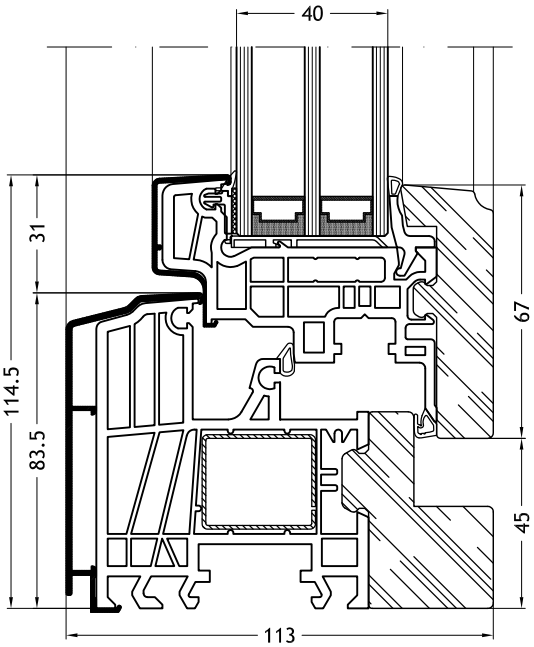

Blendrahmen L-Form 9G43K
mit Flügel Slim-line 9087K

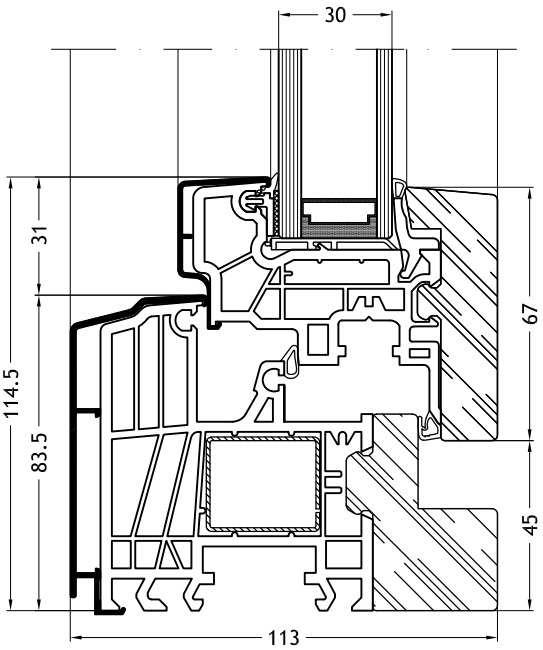

Blendrahmen L-Form 9G43K
mit Flügel Slim-line 9S87K mit Stilfase

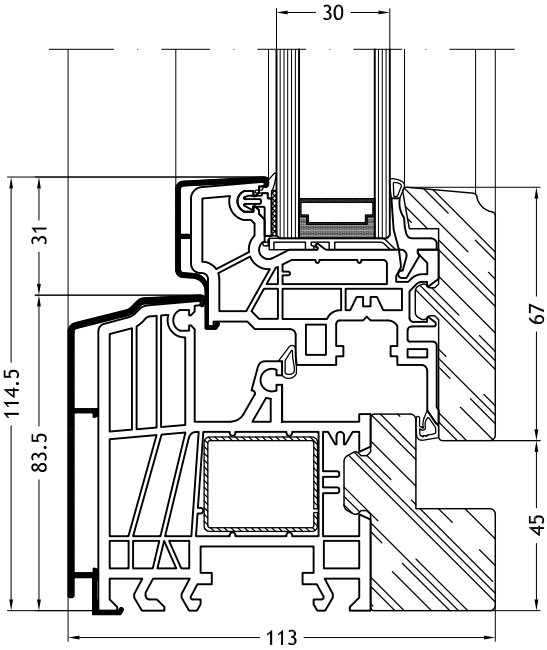

© 07/2019
FINSTRAL

Technische Zeichnungen

Maßstab 1:2

Blendrahmen Z-Form 9F136K
mit Flügel Slim-line 9086K

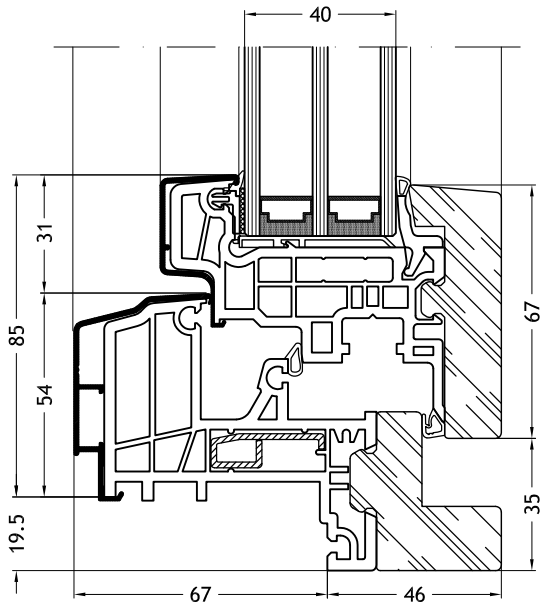

Blendrahmen Z-Form 9F136K
mit Flügel Slim-line 9S86K mit Stilfase

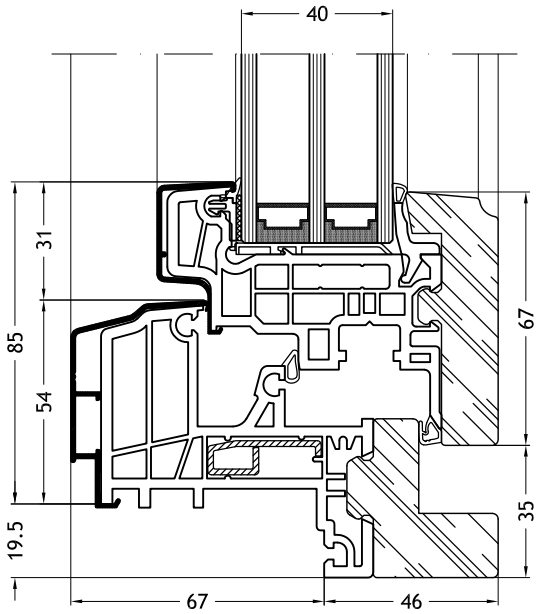

Blendrahmen Z-Form 9F136K
mit Flügel Slim-line 9087K

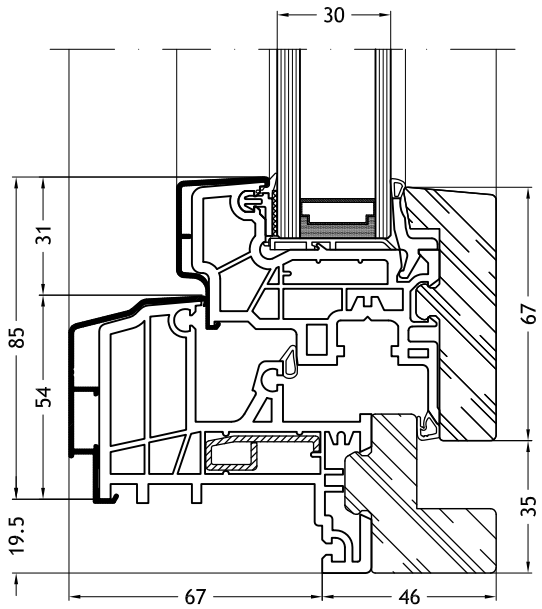

Blendrahmen Z-Form 9F136K
mit Flügel Slim-line 9S87K mit Stilfase

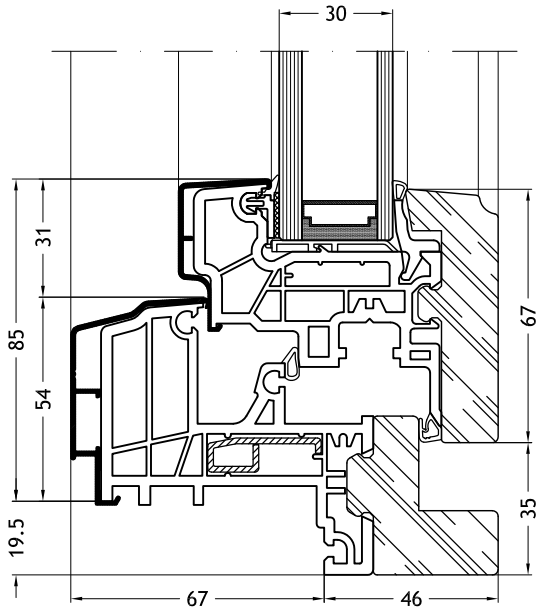

© 07/2019
FINSTRAL

FIN-Ligna
Slim-line
84/105+8
Aluminium-Holz

Technische Zeichnungen

Maßstab 1:2

Flache Schwelle
mit Flügel Slim-line 9086K

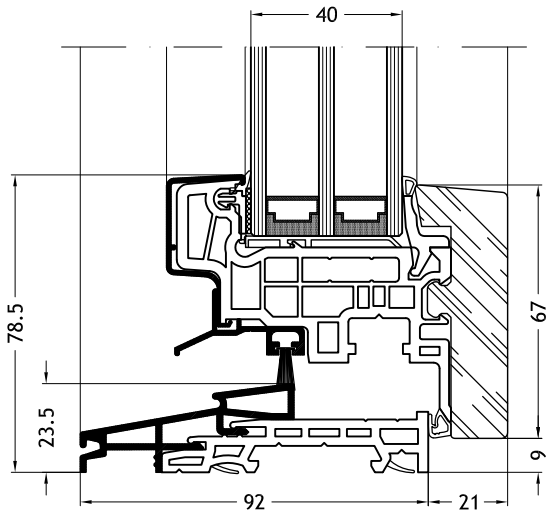

Flache Schwelle
mit Flügel Slim-line 9S86K mit Stilfase

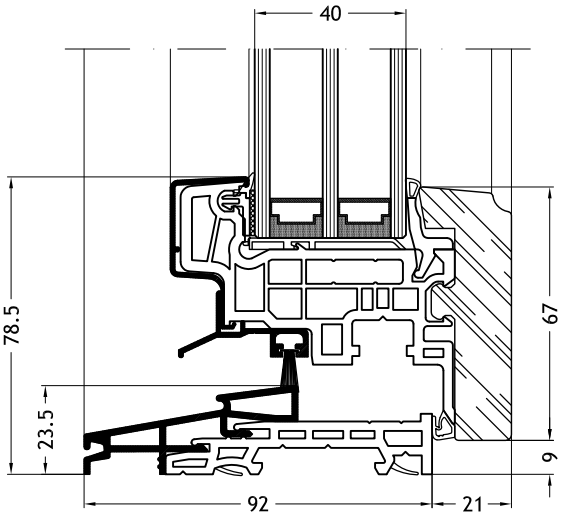

Flache Schwelle
mit Flügel Slim-line 9087K

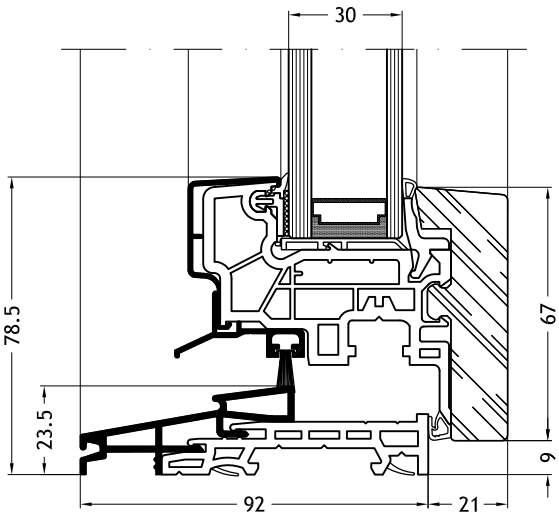

Flache Schwelle
mit Flügel Slim-line 9S87K mit Stilfase

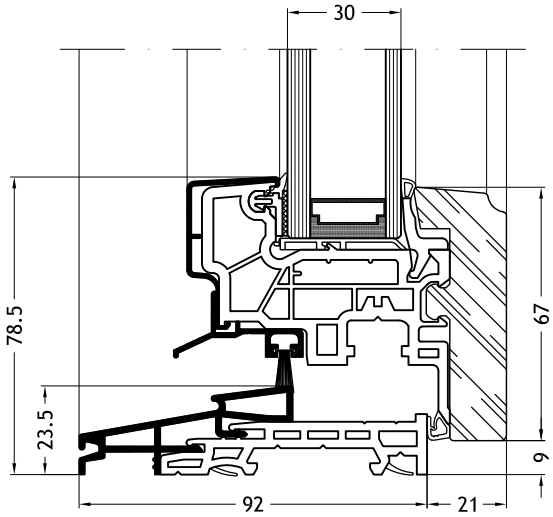

© 07/2019
FINSTRAL

Technische Zeichnungen

Maßstab 1:2

Kämpfer/Pfosten 9756K
mit Flügel Slim-line 9086K

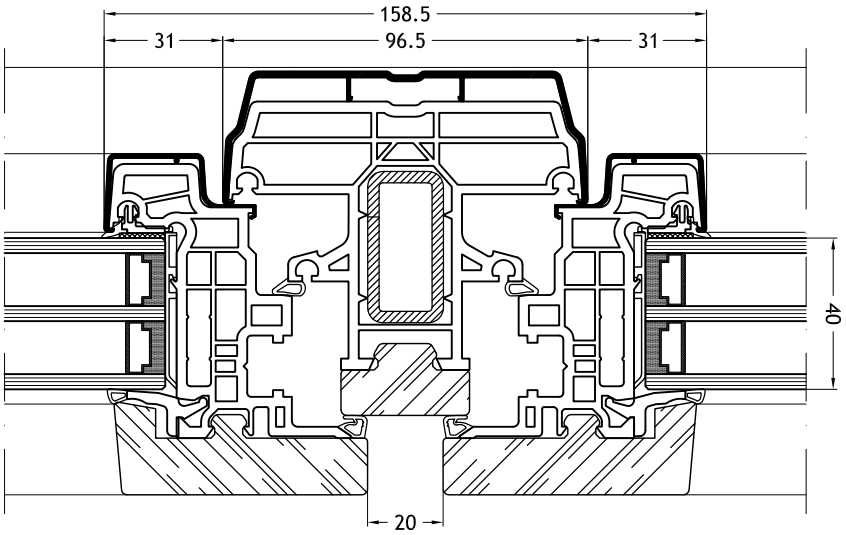

Kämpfer/Pfosten 9756K
mit Flügel Slim-line 9S86K mit Stilfase

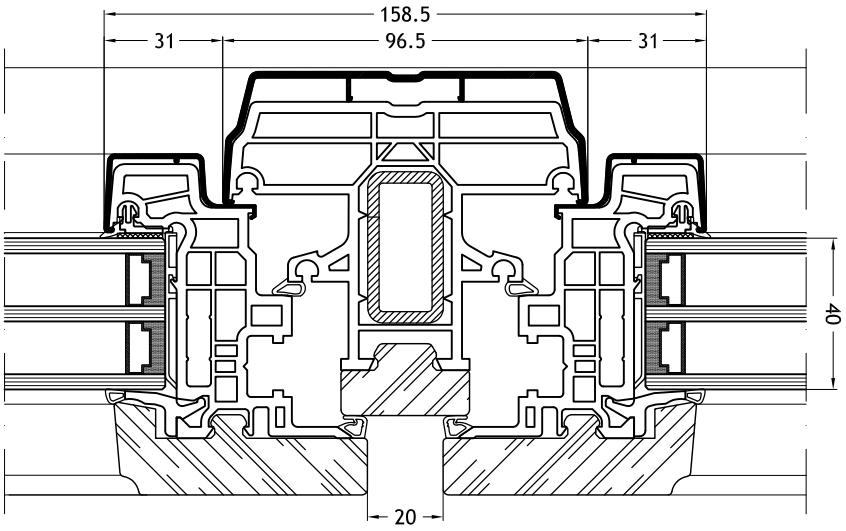

© 07/2019
FINSTRAL

Technische Zeichnungen

Maßstab 1:2

Kämpfer/Pfosten 9756K
mit Flügel Slim-line 9087K

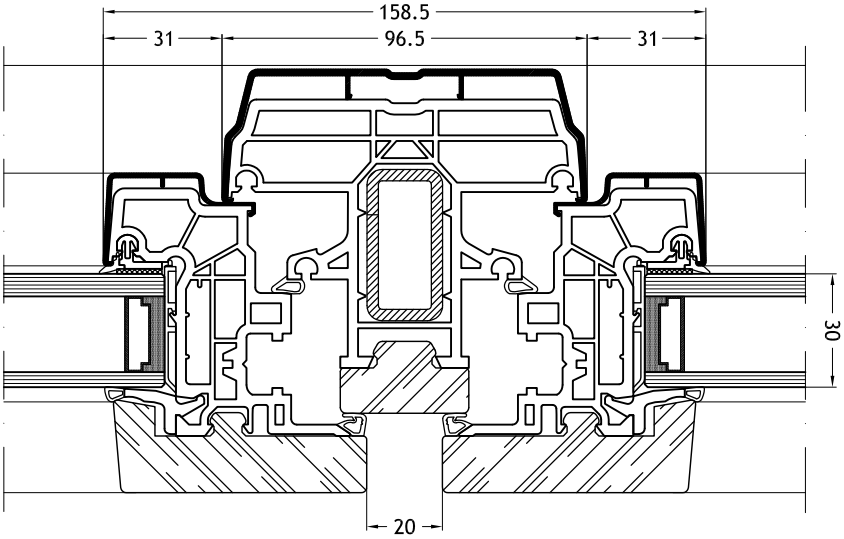

Kämpfer/Pfosten 9756K
mit Flügel Slim-line 9S87K mit Stilfase

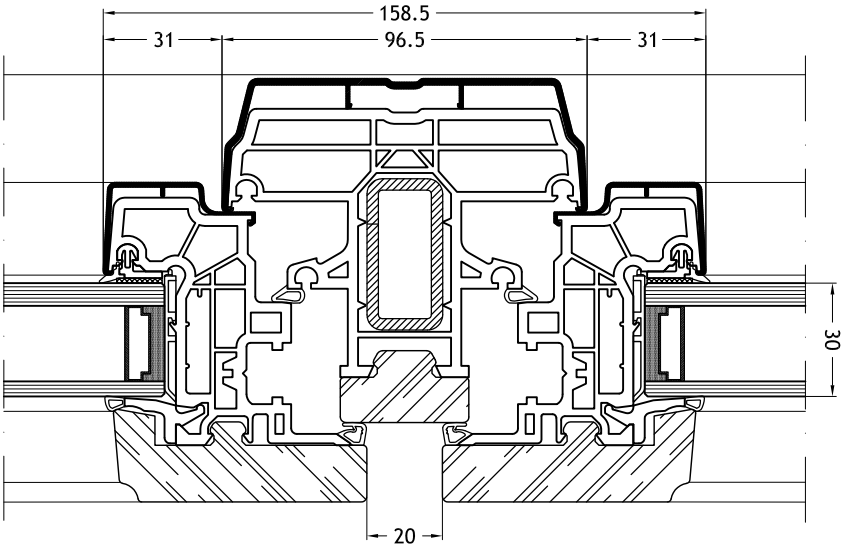

© 07/2019
FINSTRAL

Technische Zeichnungen
Maßstab 1:2

Kämpfer/Pfosten 9756K
mit Flügel Slim-line 9086K und Festverglasung

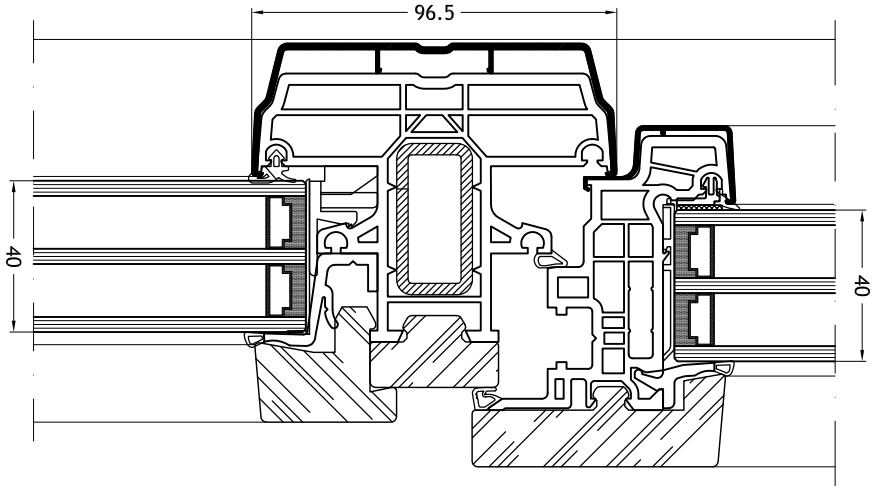

Kämpfer/Pfosten 9756K
mit Flügel Slim-line 9S86K mit Stilfase und Festverglasung

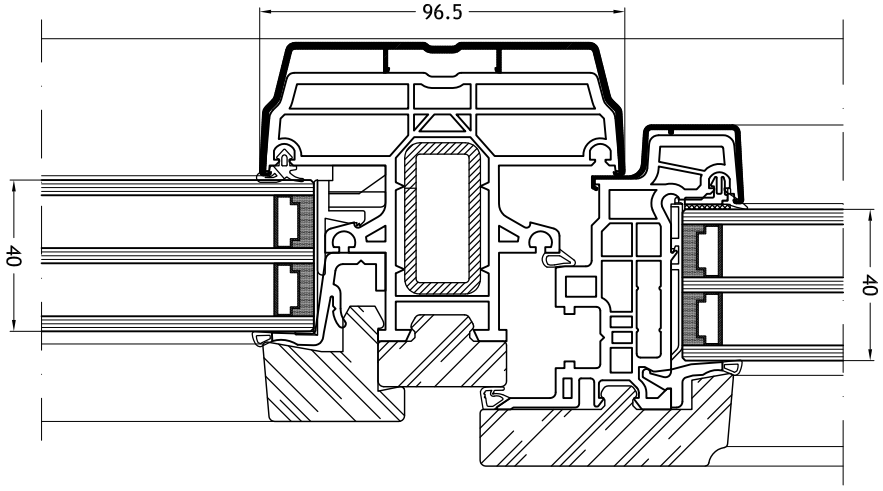

© 07/2019
FINSTRAL

FIN-Ligna
Slim-line
84/105+8
Aluminium-Holz

Technische Zeichnungen

Maßstab 1:2

Kämpfer/Pfosten 9756K

mit Flügel Slim-line 9087K und Festverglasung

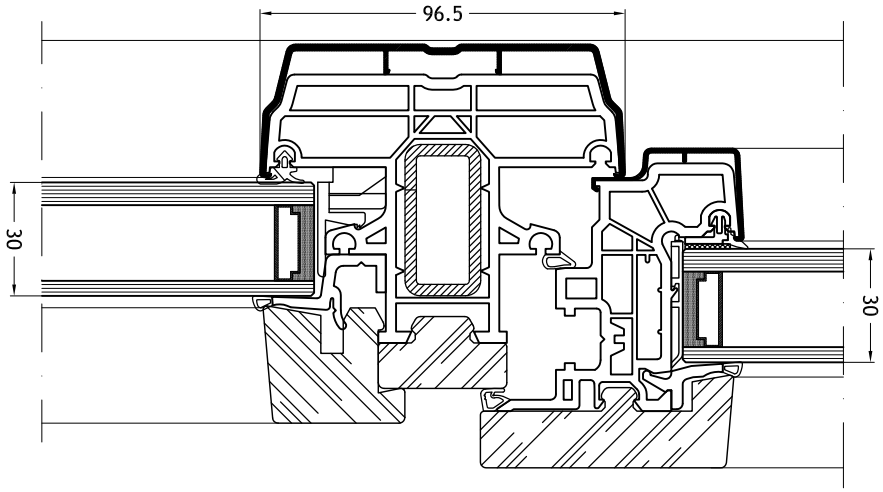

Kämpfer/Pfosten 9756K

mit Flügel Slim-line 9S87K mit Stilfase und Festverglasung

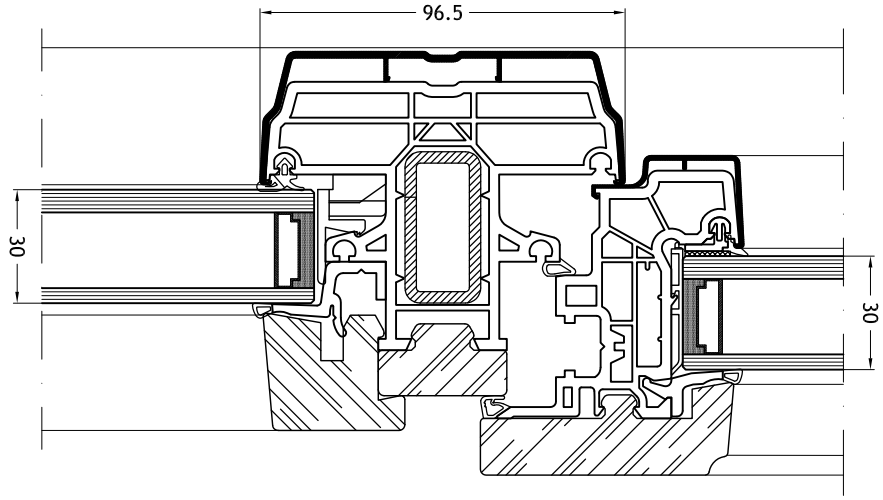

© 07/2019

FINSTRAL

FIN-Ligna
Slim-line
84/105+8
Aluminium-Holz

Technische Zeichnungen

Maßstab 1:2

Klassische Stulp-Mittelpartie 9215K
mit Flügel Slim-line 9086K

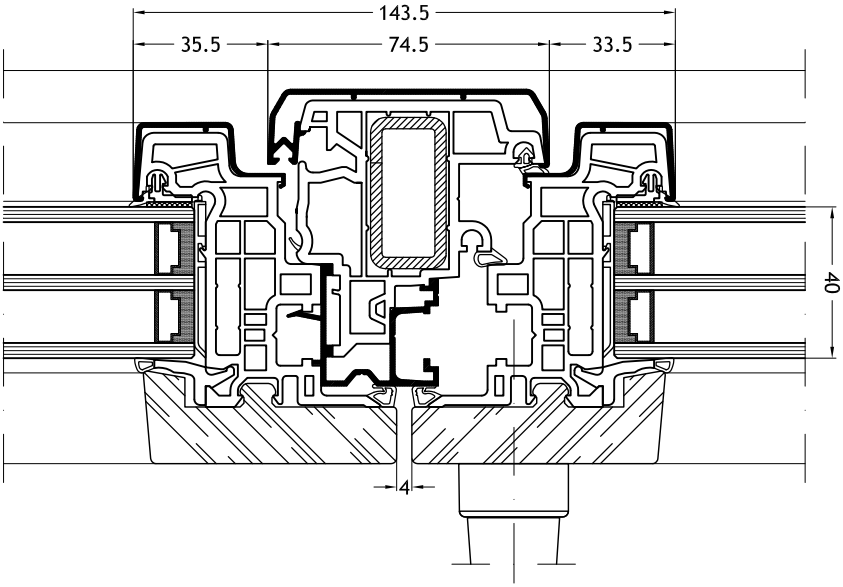

Klassische Stulp-Mittelpartie 9215K
mit Flügel Slim-line 9S86K mit Stilfase

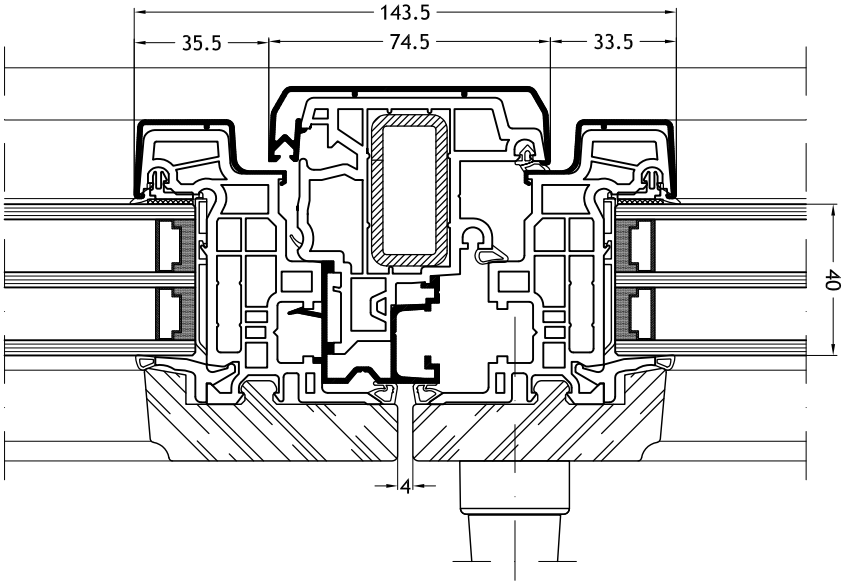

© 07/2019
FINSTRAL

Technische Zeichnungen

Maßstab 1:2

Klassische Stulp-Mittelpartie 9215K
mit Flügel Slim-line 9087K

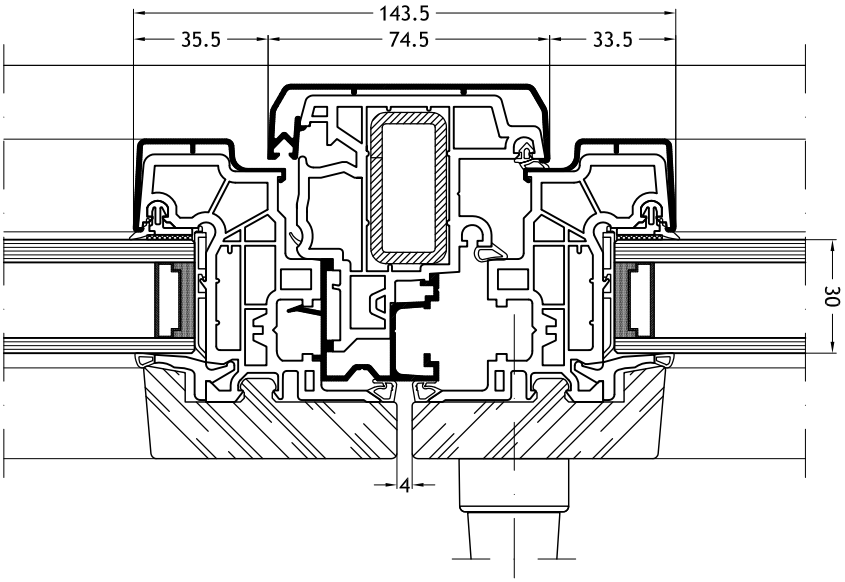

Klassische Stulp-Mittelpartie 9215K
mit Flügel Slim-line 9S87K mit Stilfase

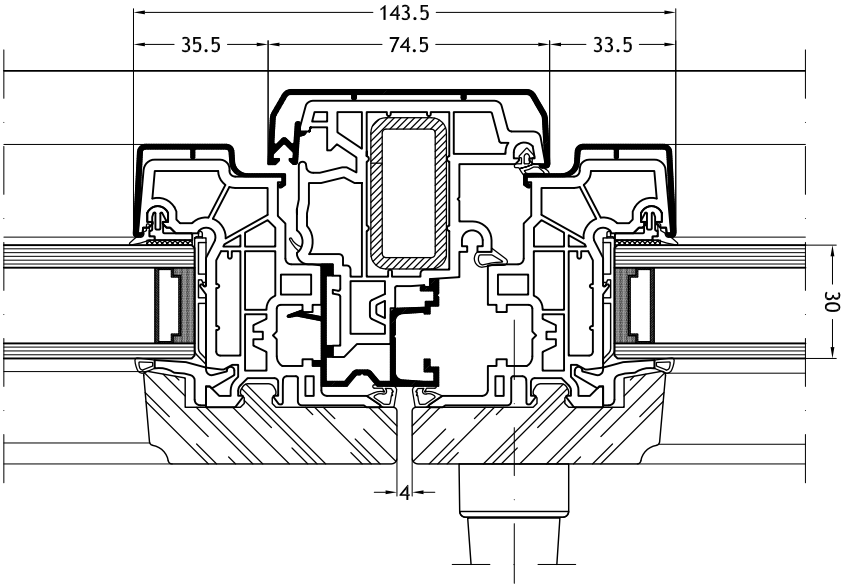

© 07/2019
FINSTRAL